236
Prolunghe



DATI TECNICI

- Acciaio speciale altamente legato al Cromo Vanadio
- Esecuzione cromata

NORMATIVE

- ISO 3316

236
Prolunghe

DISEGNO

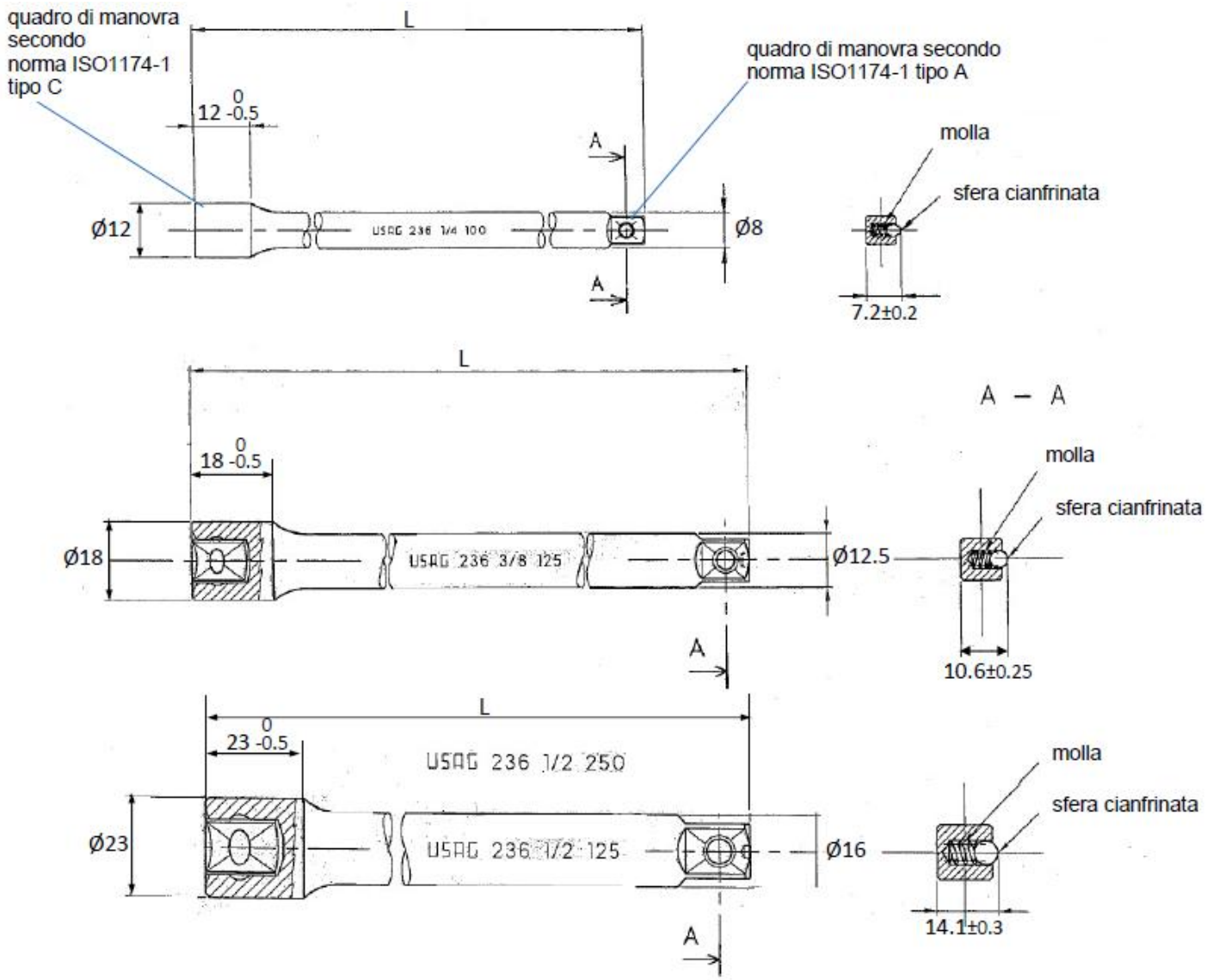

236
Prolunghe

TABELLA DISEGNO

Codice	L mm	Durezza HRC
U02360801	50	44÷48
U02360802	100	
U02360803	150	
U02360000	75	
U02360001	125	
U02360002	250	
U02360201	125	
U02360202	250	
U02360300	75	

236
Prolunghe

CONFEZIONAMENTO

- Scatola di cartone 5pz



Stanley Black & Decker Italia Srl
Via Volta, 3 - 21020 Monvalle (VA)
Tel. +39 0332 790111 - Fax +39 0332 790330
info.mv@usag.it
USAG.IT
USAG-TOOLS.NET
UK Importer - USAG UK, 270 Bath Rd, Slough SL1 4DX, England